pogled od spredaj

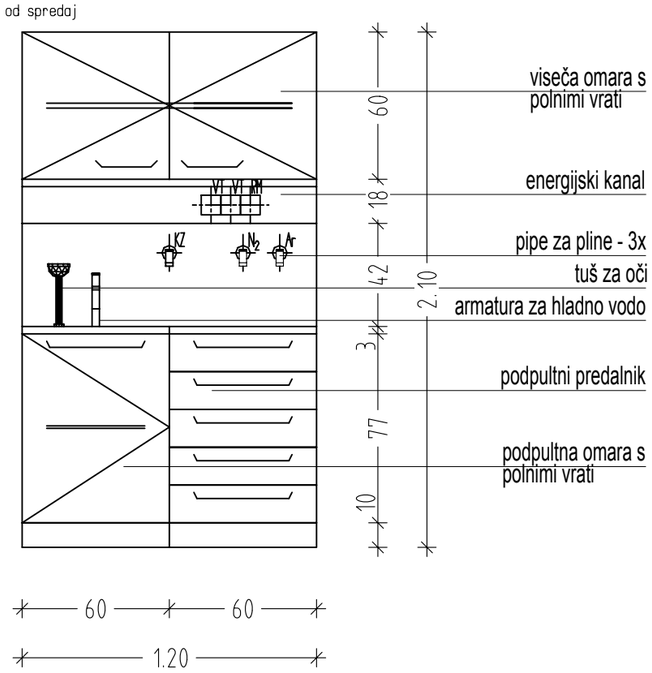

pogled s strani

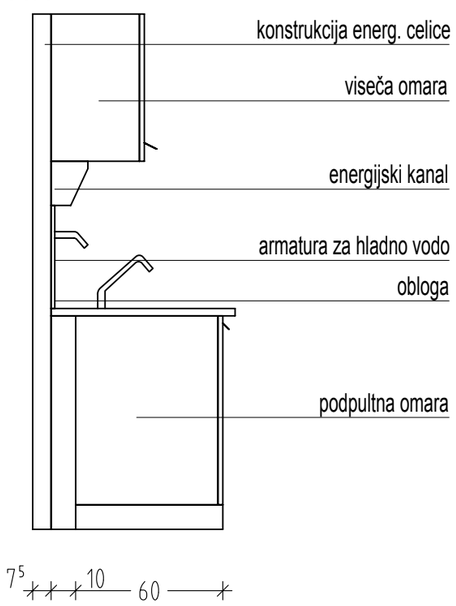

tloris

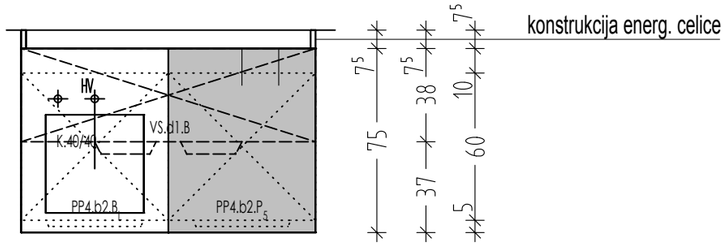

keramicni pult
laminatni pult
+keramično korito 3 40/40/30 cm

3D pogled

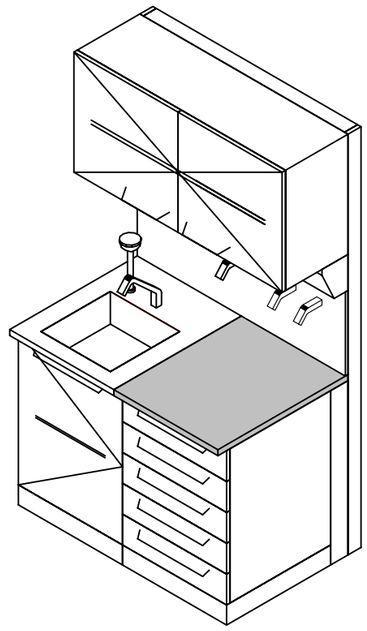

BIRO arcus podjetje za arhitekturo, svetovanje in inženiring	projekt KEMIJSKI INŠTITUT - PREGLOV RAZISKOVALNI CENTER	vsebina VZORČNA SESTAVA OPREME		
	št.načrta 10-142-ARH / PO	datum avgust 2012	merilo 1:25	št.lista